Corradino Corrado
architetto
Via dei Mille, 26 - 10123 Torino - Tel. Fax. 011.817.03.08
Via S. Dionigi, 7 - 14014 Montafia (AT) - Tel. Fax. 0141.997.013
corradino@corradinochiaramello.it - info@corradinochiaramello.it

COMMITTENTE: Comune di Candiolo (TO) nella persona di Boccardo Stefano (SINDACO PRO TEMPORE)	FIRMATO
COMUNE: Comune di Candiolo (TO)	DATA 30/10/2015
PROGETTISTA: Arch. Corradino Corrado Collaboratrice: Arch. Lepri Gloria	FIRMATO
OGGETTO: **RESTAURO TORRE CAMPANARIA** **Piazza Sella n. 1**	TAVOLA **2/3**
ELABORATO GRAFICO: **Stato di fatto con indicazioni materiche e mappatura dei degradi** PIANTE PIANI TERRENO E SUPERIORE PROSPETTO NORD PROSPETTO SUD PROSPETTO EST PROSPETTO OVEST SEZIONE AA'	SCALA 1:50

File campanile candiolo TAVOLE ok.dwg
Layout of
Tabella stili stampa candiolo.ctb

Elaborato grafico realizzato su PC con Autocad LT 2006 by Autodesk _ Licenza d'uso n.343-95293347
Le informazioni contenute nel presente documento sono tutelate dal segreto professionale e sono comunque confidenziali e ad uso esclusivo degli intestatari. Vi preghiamo di tener presente che la divulgazione, distribuzione o riproduzione di qualunque informazione contenuta in questo documento sono vietate. Se lo avete ricevuto per errore, Vi preghiamo di volerci avvertire immediatamente e di distruggerlo senza leggere, mostrare ad altri, né memorizzarlo o copiarlo in qualsiasi forma.

Stato di fatto

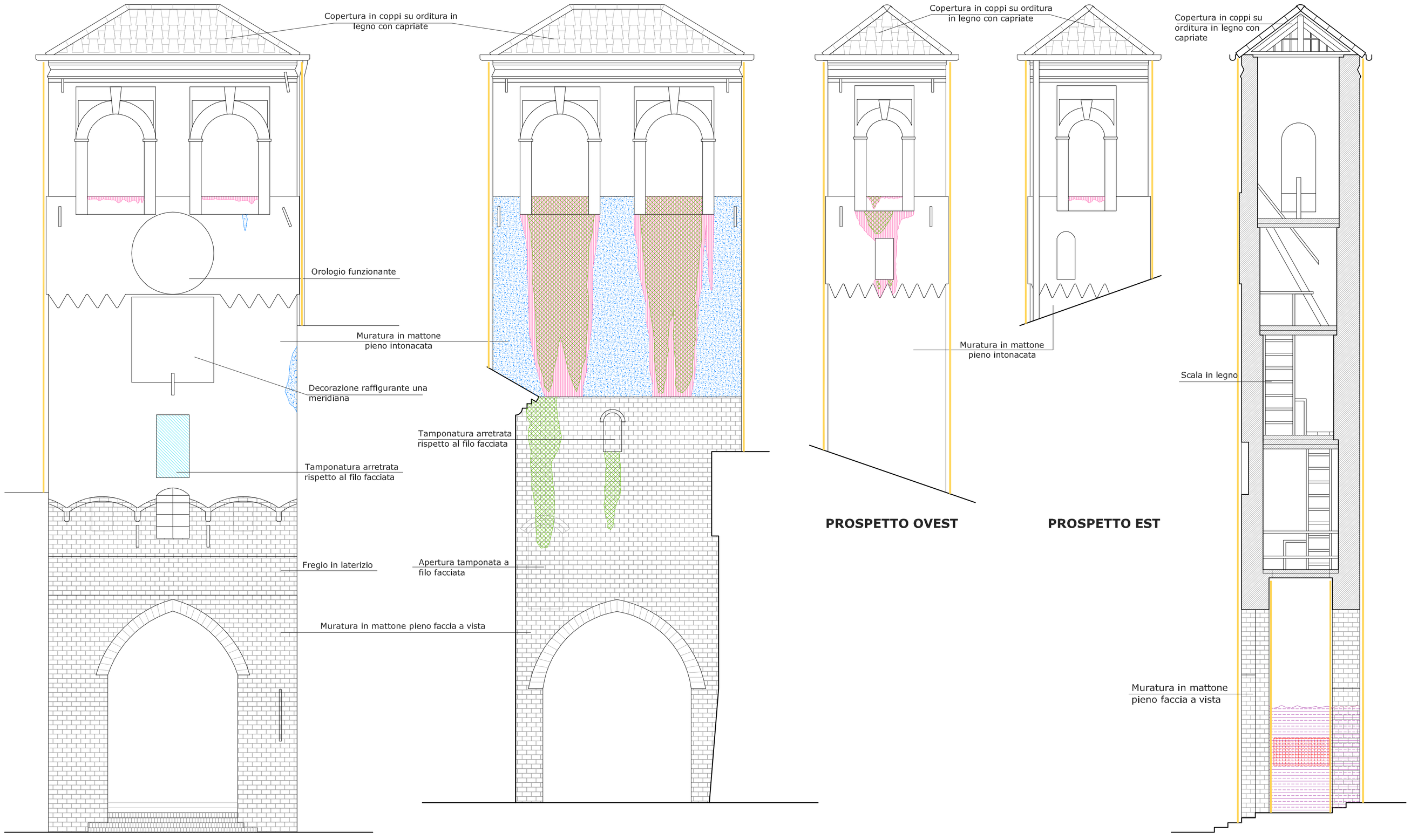

PROSPETTO SUD

PROSPETTO NORD

PROSPETTO OVEST

PROSPETTO EST

SEZIONE AA

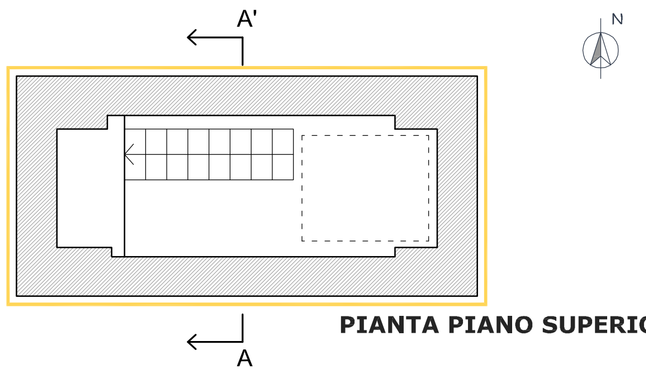

PIANTA PIANO SUPERIORE

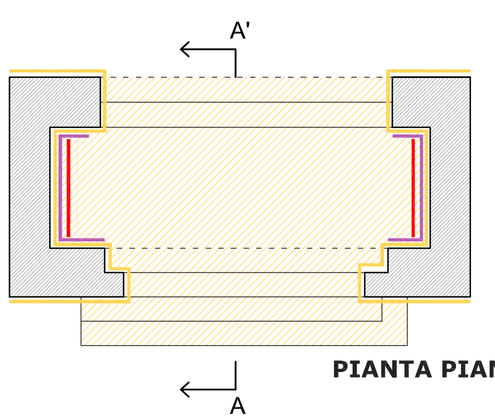

PIANTA PIANO TERRENO

LEGENDA DEGRADO

- Patina biologica
- Dilavamento
- Macchia
- Esfoliazione e distacco
- Imbrattamento (vedere documentazione fotografica)
- Deposito superficiale, perlopiù legato a polvere e inquinamento
- Umidità di risalita,porzioni di intonaco deteriorato, giunti con malta poco compatta e instabile